INFLOTROLIX INC
C6-3275, Chemin de l'Industrie
St-Mathieu de Beloeil
QC, J3G 0M8, Canada
T : 450 445.0700
F : 450.500.0021
Sans frais: 1 877 287.7777

Inflotrolix Inc.

MÉTHODES D'INSTALLATION

POUR AQUA-PROTEC & MREP

PROJET	AP-01 – BL-01
SPECIFICATION	N/A
COMPOSANT	AQUA-PROTEC & RPSM (Ballon)
NUMÉRO DE PIÈCE	AP-01, BL-01
NUMÉRO DE PIÈCE DU CLIENT	N/A
ÉCHANTILLON	N/A

	Nom / Titre	**Signature**	**Date (AA/mm/jj)**
Préparé par:	Jean de Carufel		
Approuvé par:	Jean de Carufel		

Date de 1ère révision (AA/mm/jj)	2009-06-01	**Numéro de révision:**	A
Date de la dernière révision: (AA/mm/jj)	2014-12-15		E

Ce document et son contenu sont la propriété d'Inflotrolix Inc. et de ses filiales. Ce document contient des informations confidentielles. La reproduction, la distribution et l'utilisation de ce document dans son intégralité ou en partie sans autorisation écrite est interdite. Les contrevenants seront responsables de tous dommages et intérêts.

INFLOTROLIX INC
C6-3275, Chemin de l'Industrie
St-Mathieu de Beloeil
QC, J3G 0M8, Canada
T : 450 445.0700
F : 450.500.0021
Sans frais: 1 877 287.7777

Liste des révisions

Numéro de révision	Date (AA/mm/jj)	Description
A	2009-06-01	Publication initiale du document
B	2012-01-20	Version française
C	2012-03-05	Changements dans les techniques d'installation
D	2012-04-25	Ajout du sceau de sécurité
E	2014-12-15	Attache de câble, prise de mesure, schémas d'installation

INFLOTROLIX INC
C6-3275, Chemin de l'Industrie
St-Mathieu de Beloeil
QC, J3G 0M8, Canada
T : 450 445.0700
F : 450.500.0021
Sans frais: 1 877 287.7777

Table des matières

1. GÉNÉRALITÉS…….……..…….Page 4
2. SCHÉMAS INSTALLATION TYPE……..……..……Page 4
3. ÉLÉMENTS D'UN SYSTÈME AQUA-PROTEC……..……Page 6
4. OUTILS REQUIS & ÉQUIPEMENT……..…..……Page 9
5. INSTALLATION ET RETRAIT DU BALLON……..…..……..Page 10
   5.1 Préparation du regard d'égout pour l'insertion et la prise de mesure
   5.2 Montage pré-installation
   5.3 Insertion et positionnement
   5.4 Extraction du ballon
6. CONSIDÉRATIONS POUR LA SÉCURITÉ……..……...…….……Page 18

INFLOTROLIX INC
C6-3275, Chemin de l'Industrie
St-Mathieu de Beloeil
QC, J3G 0M8, Canada
T : 450 445.0700
F : 450.500.0021
Sans frais: 1 877 287.7777

GÉNÉRALITÉS

Ce document contient les instructions pour installer et enlever le système Aqua-Protec (AP-01) ainsi que le Module Rétractable d'Étanchéité Pneumatique (MREP ou ballon) (BL-01). Ce document est destiné aux plombiers et techniciens certifiés par Inflotrolix. Les instructions de configuration pour le panneau de commande Aqua-Protec sont contenues dans un Manuel de Programmation distinct. Ce document est exclusivement destiné aux professionnels de la plomberie.

SCHÉMAS INSTALLATION TYPE

Pour toute question, contactez le support technique: 1877-287-7777

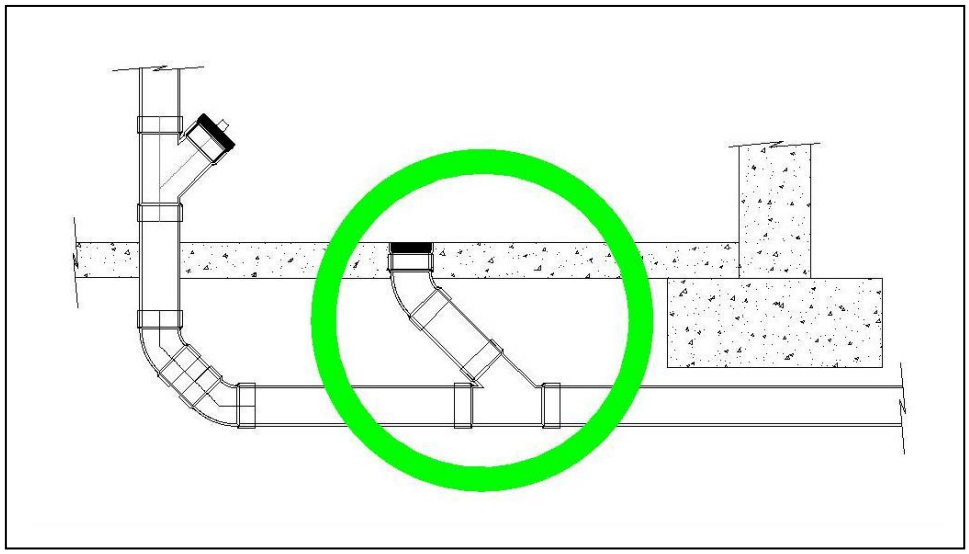

Figure 2: Installation type

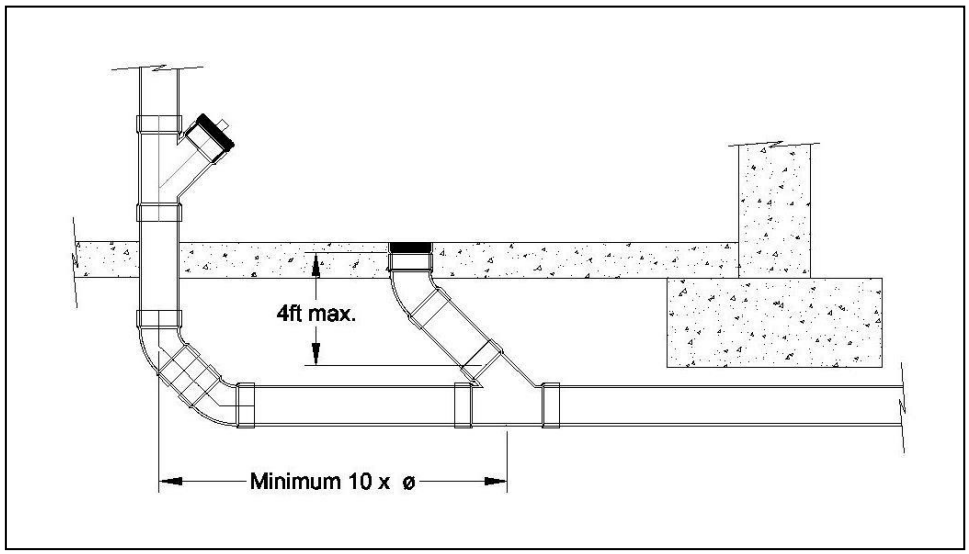

Figure 1: Installation type – Les câbles d'acier utilisés pour extraire le ballon limitent l'installation à 4 pieds. Afin de limiter les contacts avec la mousse des savons, nous recommandons que les capteurs soit à un minimum de 40 pouces de la colonne de l'évent.

INFLOTROLIX INC
C6-3275, Chemin de l'Industrie
St-Mathieu de Beloeil
QC, J3G 0M8, Canada
T : 450 445.0700
F : 450.500.0021
Sans frais: 1 877 287.7777

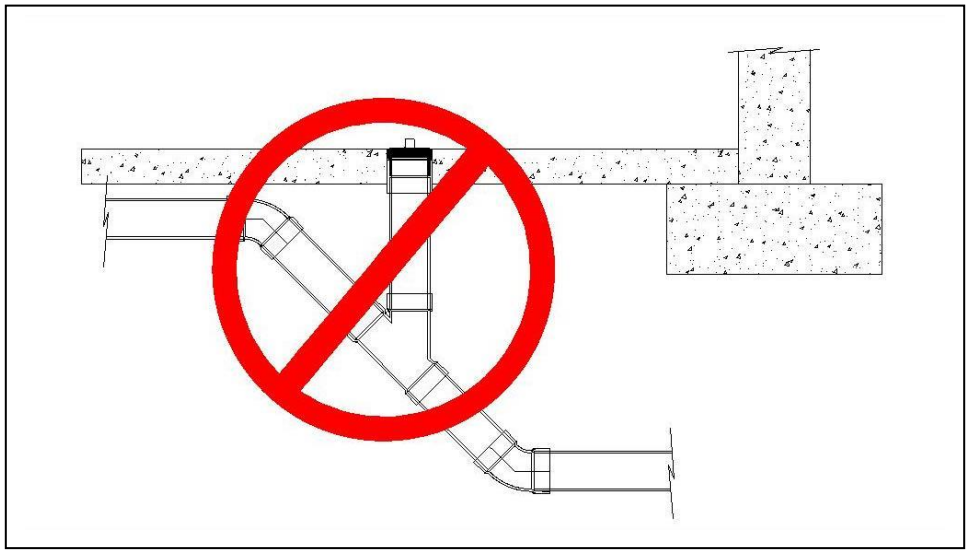

Figure 4: Installation non recommandée

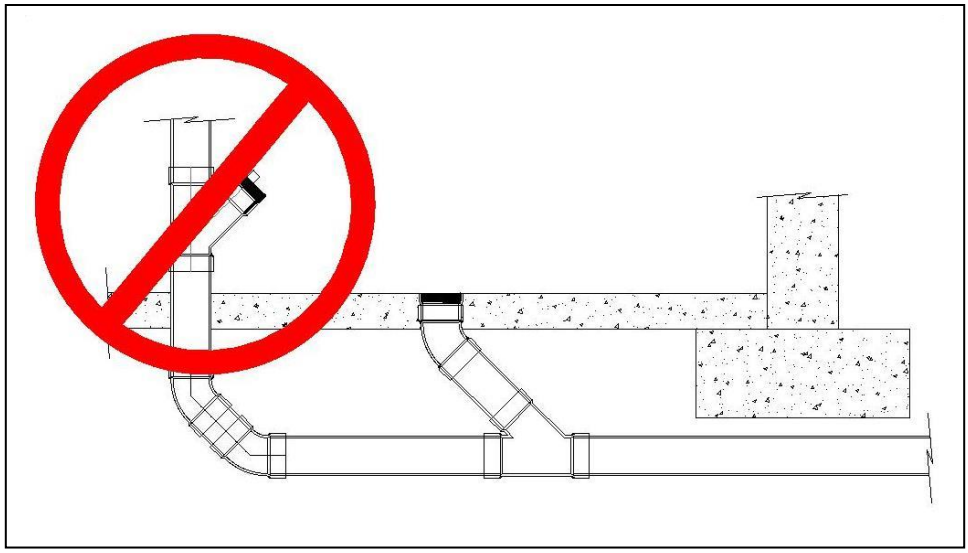

Figure 3: Le système Aqua-Protec ne protègera pas les accessoires plus bas que ce point.
(Ex.: drain de plancher, drain de douche, toilette, etc.).

INFLOTROLIX INC
C6-3275, Chemin de l'Industrie
St-Mathieu de Beloeil
QC, J3G 0M8, Canada
T : 450 445.0700
F : 450.500.0021
Sans frais: 1 877 287.7777

ÉLÉMENTS D'UN SYSTÈME AQUA-PROTEC

QTÉ	DESCRIPTION	IMAGE
1	Aqua-Protec (AP-01)	
1	Ballon « MREP » Module Rétractable d'Étanchéité Pneumatique (BL-01)	
1	Tige d'installation (TI-01)	
1	Couvercle universel pour regard d'égout (CU-01)	
1	Joint torique du couvercle universel de regard d'égout (déjà assemblé sur le couvercle universel)	
1	Anneau d'ancrage (AA-01)	

INFLOTROLIX INC
C6-3275, Chemin de l'Industrie
St-Mathieu de Beloeil
QC, J3G 0M8, Canada
T : 450 445.0700
F : 450.500.0021
Sans frais: 1 877 287.7777

1	Joint torique de l'anneau d'ancrage (déjà assemblé sur l'anneau d'ancrage)	
1	Passe fil	
1	Joint torique du passe fil (déjà assemblé sur le passe fil)	
1	Écrou du passe fil	
1	Pince de pression à double prise	
1	Attache de câble	
1	Anneau de compression (fonte)	

INFLOTROLIX INC
C6-3275, Chemin de l'Industrie
St-Mathieu de Beloeil
QC, J3G 0M8, Canada
T : 450 445.0700
F : 450.500.0021
Sans frais: 1 877 287.7777

2 Boulon Hexagonal (fonte)

2 Rondelle (fonte)

1 Vis Hexagonale 5/16''

1 Contenant de lubrifiant Aqua-Protec sans hydrocarbures

1 Sceau de sécurité Aqua-Protec

1 Manuel de l'utilisateur

2 Document de Garantie (AP-01, BL-01)

INFLOTROLIX INC
C6-3275, Chemin de l'Industrie
St-Mathieu de Beloeil
QC, J3G 0M8, Canada
T : 450 445.0700
F : 450.500.0021
Sans frais: 1 877 287.7777

OUTILS REQUIS & ÉQUIPEMENTS

- Caméra (optionnel)
- Gants
- Gabarit d'installation (GI-01)
- Brosse à tuyau
- Stylo marqueur
- Outils coupants
- Attaches de câble
- Clé ou tournevis avec douille de $^{1}/_{2}$ et $^{5}/_{16}$

INFLOTROLIX INC
C6-3275, Chemin de l'Industrie
St-Mathieu de Beloeil
QC, J3G 0M8, Canada
T : 450 445.0700
F : 450.500.0021
Sans frais: 1 877 287.7777

INSTALLATION ET RETRAIT DU BALLON

Préparation du regard d'égout pour l'insertion et la prise de mesure

ÉTAPE	DESCRIPTION	ILLUSTRATION
	Retirez le couvercle existant du regard d'égout	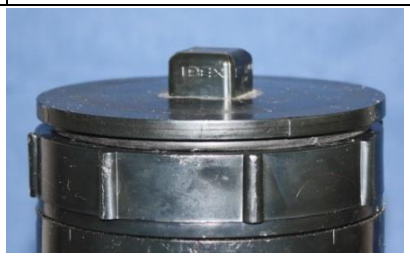
	Utilisez une brosse à tuyau flexible pour nettoyer et enlever les débris de l'assemblage du regard d'égout. Accordez une attention spéciale au regards de fonte.	
	Insérez l'outil d'installation (GI-01) en le vissant dans la tige d'installation (TI-01). L'assemblage doit être serré à la main.	
	Placez-vous face au côté municipal de la conduite d'égout principale. Insérez la tige d'installation jusqu'à ce que l'outil d'installation passe le joint et s'enclenche. Vous entendrez un « clic » lorsque l'outil aura passé la portion verticale de la conduite.	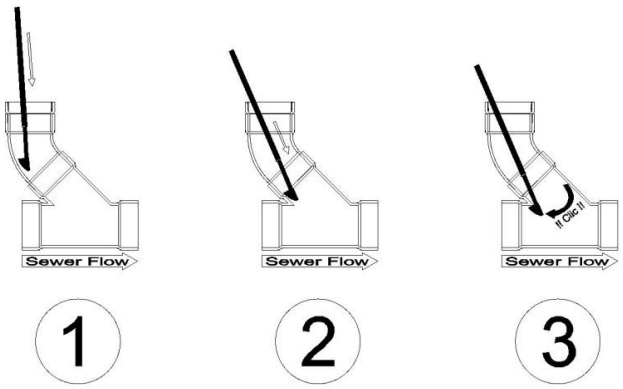

INFLOTROLIX INC
C6-3275, Chemin de l'Industrie
St-Mathieu de Beloeil
QC, J3G 0M8, Canada
T : 450 445.0700
F : 450.500.0021
Sans frais: 1 877 287.7777

À l'aide d'un stylo-feutre, tracez une marque de repère sur la tige au niveau du bas des filets.

Pivotez la tige d'installation de 180° sur son axe, puis retirez lentement cette dernière du regard d'égout.

Coupez la tige et conservez la partie avec les filets.

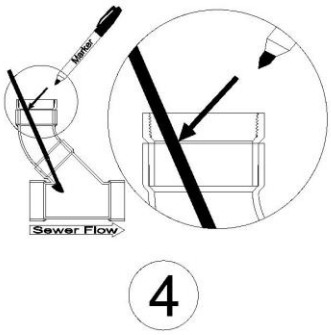

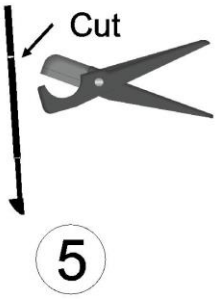

Montage pré-installation

ÉTAPE	DESCRIPTION	ILLUSTRATION
	Sortez le panneau de contrôle Aqua-Protec (AP-01) de son emballage.	
	Sortez le couvercle universel et le ballon de l'emballage.	
	Sortez l'anneau d'ancrage (AA-01) et son joint d'étanchéité de l'emballage. Le joint d'étanchéité est utilisé seulement lors d'une installation dans des tuyaux de fonte.	

INFLOTROLIX INC
C6-3275, Chemin de l'Industrie
St-Mathieu de Beloeil
QC, J3G 0M8, Canada
T : 450 445.0700
F : 450.500.0021
Sans frais: 1 877 287.7777

ÉTAPE	DESCRIPTION	ILLUSTRATION
	Installez le passe-fil sur le dessus du bon côté du couvercle universel (CU-01) Photo de gauche: ABS Photo de droite: Fonte Ne pas oublier de mettre le joint torique en premier	
	Insérez l'extrémité du câble ombilical dans le couvercle universel (CU-01) et le passe-fil. La partie principale du passe-fil doit toujours être du côté extérieur du couvercle.	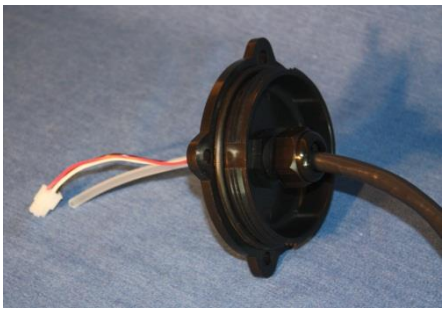
	Insérez le câble ombilical à travers l'anneau d'ancrage (AA-01). La lèvre du périmètre (partie large) doit toujours être sur le dessus (du côté du couvercle universel). Enlever le joint d'étanchéité de l'anneau d'ancrage pour une installation dans des tuyaux en ABS	
	Branchez le connecteur du câble ombilical au connecteur sur le MREP.	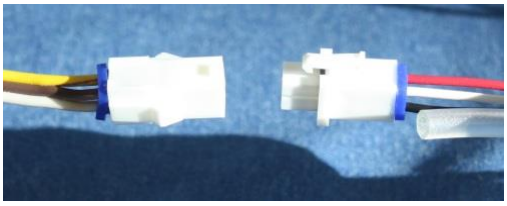
	Utilisez une attache de câble pour sécuriser le connecteur	

INFLOTROLIX INC
C6-3275, Chemin de l'Industrie
St-Mathieu de Beloeil
QC, J3G 0M8, Canada
T : 450 445.0700
F : 450.500.0021
Sans frais: 1 877 287.7777

ÉTAPE	DESCRIPTION	ILLUSTRATION
	Branchez le tuyau d'air du câble ombilical au raccord cannelé sur le MREP. Utilisez la pince de pression à double prise pour fixer le tuyau à air en place.	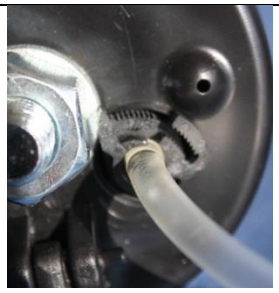
	Fixez la tige d'installation au boulon du pivot du ballon (serrez à la main).	
	Fixez le bout de la tige à l'aide de la vis hexagonale 5/16 en l'insérant dans le trou prévu à cette fin dans l'anneau d'ancrage parallèlement à la tige.	
	Le montage final de pré-installation devrait ressembler à ceci.	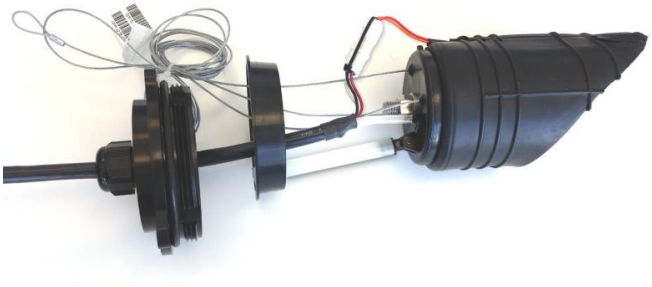

INFLOTROLIX INC
C6-3275, Chemin de l'Industrie
St-Mathieu de Beloeil
QC, J3G 0M8, Canada
T : 450 445.0700
F : 450.500.0021
Sans frais: 1 877 287.7777

Insertion et positionnement

ÉTAPE	DESCRIPTION	ILLUSTRATION
	Ouvrez le panneau de contrôle à l'aide d'un tournevis plat	
	Branchez l'alimentation électrique	
	Dans le panneau, branchez le connecteur de la batterie	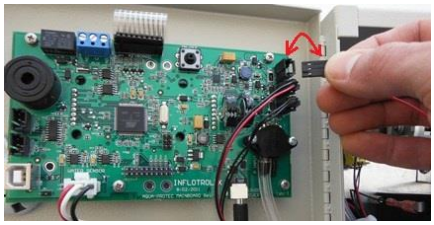
	À l'aide d'un outil métallique, vérifier la conductivité des capteurs. La lumière jaune sur le panneau doit s'allumer.	
	Appliquez du lubrifiant sur le ballon. Le lubrifiant doit être appliqué tout autour du périmètre de la partie supérieure du ballon.	

INFLOTROLIX INC
C6-3275, Chemin de l'Industrie
St-Mathieu de Beloeil
QC, J3G 0M8, Canada
T : 450 445.0700
F : 450.500.0021
Sans frais: 1 877 287.7777

Appliquez du lubrifiant Aqua-Protec sur la partie médiane de la semelle du ballon et sur la partie inférieure de la semelle.

Placez-vous face au côté municipal de la conduite d'égout principale et insérez le ballon.

Poussez doucement et insérez le ballon à l'aide de la tige d'installation tout en gardant une légère tension sur les filins.

Positionnez l'anneau d'ancrage afin qu'il repose stablement sur la lèvre inférieure de la partie filetée du regard.

Rattacher les filins d'extraction à l'anneau d'ancrage à l'aide d'une attache si nécessaire.

Visser à la main le couvercle universel afin d'assurer une étanchéité parfaite.

Pour les installations dans des tuyaux de fonte, installez l'anneau de compression sur le dessus du couvercle universel de regard d'égout.

INFLOTROLIX INC
C6-3275, Chemin de l'Industrie
St-Mathieu de Beloeil
QC, J3G 0M8, Canada
T : 450 445.0700
F : 450.500.0021
Sans frais: 1 877 287.7777

Serrez l'anneau de compression avec les 2 boulons hexagonaux et les rondelles contenus dans le sac

Dans les 2 cas, apposez le sceau de sécurité

Une fois installé, le MREP et son assemblage mécanique, devrait ressembler à ceci.

À l'aide du manuel de configuration, précédez à l'activation du système.

INFLOTROLIX INC
C6-3275, Chemin de l'Industrie
St-Mathieu de Beloeil
QC, J3G 0M8, Canada
T : 450 445.0700
F : 450.500.0021
Sans frais: 1 877 287.7777

Extraction du ballon

ÉTAPE	DESCRIPTION	ILLUSTRATION
	Mettre le panneau de contrôle hors-tension, (voir la procédure à suivre dans le manuel de programmation de l'Aqua-Protec.	
	Desserrer le passe-fil. Dévisser et retirer le couvercle universel.	
	Laisser la tige et l'anneau d'ancrage attaché. Couper l'attache des filins d'extraction afin de pouvoir y accéder. En utilisant les filins, tirez délicatement sur les câbles d'extraction jusqu'à ce que le ballon soit complètement sorti et le tuyau libéré. Utilisez du lubrifiant au besoin.	

INFLOTROLIX INC
C6-3275, Chemin de l'Industrie
St-Mathieu de Beloeil
QC, J3G 0M8, Canada
T : 450 445.0700
F : 450.500.0021
Sans frais: 1 877 287.7777

CONSIDÉRATIONS POUR LA SÉCURITÉ

Il est important que l'installateur s'assure que le système Aqua-Protec soit mis en place de façon sécuritaire pour les usagers. Une attention particulière doit être apportée à l'ancrage du panneau au mur et à la course du cordon ombilical. Ce câble devra être ancré de manière à éviter qu'on puisse s'y accrocher et trébucher ce qui pourrait résulter en des blessures ou des dommages au système. Idéalement, le cordon sera installé sous le plancher et dissimulé dans les murs afin d'éviter que l'on ne s'y accroche.